PRZEJSCIE TYP PK/A

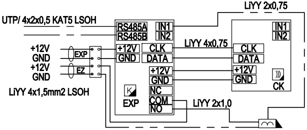
LiYY 2x0,75
UTP/ 4x2x0,5 KAT5 LSOH
RS485A
RS485B
IN1
IN2
+12V
GND
+12V
GND
EXP
EZ
+12V
GND
CLK
DATA
LiYY 4x0,75
+12V
GND
CLK
DATA
+12V
GND
IN1
IN2
CK
LiYY 4x1,5mm2 LSOH
EXP
NC
COM
NO
LiYY 2x1,0

PRZEJSCIE TYP PK/C

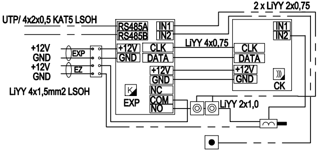
2 x LiYY 2x0,75
UTP/ 4x2x0,5 KAT5 LSOH
RS485A
RS485B
IN1
IN2
+12V
GND
+12V
GND
EXP
EZ
+12V
GND
CLK
DATA
LiYY 4x0,75
+12V
GND
CLK
DATA
+12V
GND
IN1
IN2
CK
LiYY 4x1,5mm2 LSOH
EXP
NC
COM
NO
LiYY 2x1,0

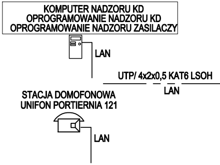
KOMPUTER NADZORU KD
OPROGRAMOWANIE NADZORU KD
OPROGRAMOWANIE NADZORU ZASILACZY
LAN
UTP/ 4x2x0,5 KAT6 LSOH
LAN
STACJA DOMOFONOWA
UNIFON PORTIERNIA 121
LAN

PRZEJSCIE TYP PK/B

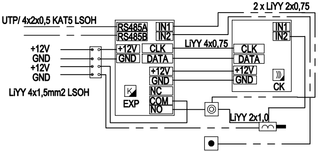
2 x LiYY 2x0,75
UTP/ 4x2x0,5 KAT5 LSOH
RS485A
RS485B
IN1
IN2
+12V
GND
+12V
GND
+12V
GND
CLK
DATA
LiYY 4x0,75
+12V
GND
CLK
DATA
+12V
GND
IN1
IN2
CK
LiYY 4x1,5mm2 LSOH
EXP
NC
COM
NO
LiYY 2x1,0

PRZEJSCIE TYP PK/D

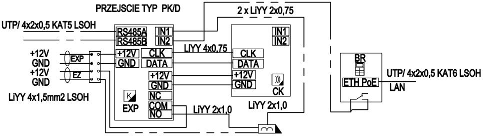
2 x LiYY 2x0,75
UTP/ 4x2x0,5 KAT5 LSOH
RS485A
RS485B
IN1
IN2
+12V
GND
+12V
GND
EXP
EZ
+12V
GND
CLK
DATA
LiYY 4x0,75
+12V
GND
CLK
DATA
+12V
GND
IN1
IN2
CK
LiYY 4x1,5mm2 LSOH
EXP
NC
COM
NO
LiYY 2x1,0
LiYY 2x1,0
BR
ETH PoE
UTP/ 4x2x0,5 KAT6 LSOH
LAN

PRZEJSCIE TYP PK/E

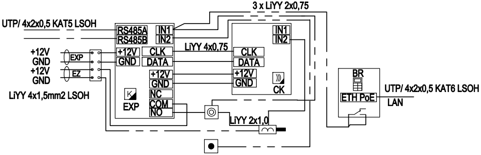
3 x LiYY 2x0,75
UTP/ 4x2x0,5 KAT5 LSOH
RS485A
RS485B
IN1
IN2
+12V
GND
+12V
GND
EXP
EZ
+12V
GND
CLK
DATA
LiYY 4x0,75
+12V
GND
CLK
DATA
+12V
GND
IN1
IN2
CK
LiYY 4x1,5mm2 LSOH
EXP
NC
COM
NO
LiYY 2x1,0
BR
ETH PoE
UTP/ 4x2x0,5 KAT6 LSOH
LAN

PRZEJSCIE TYP PK/F

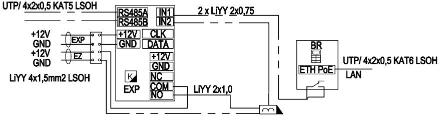
UTP/ 4x2x0,5 KAT5 LSOH
RS485A
RS485B
IN1
IN2
2 x LiYY 2x0,75
+12V
GND
+12V
GND
EXP
EZ
+12V
GND
CLK
DATA
+12V
GND
LiYY 4x1,5mm2 LSOH
EXP
NC
COM
NO
LiYY 2x1,0
BR
ETH PoE
UTP/ 4x2x0,5 KAT6 LSOH
LAN

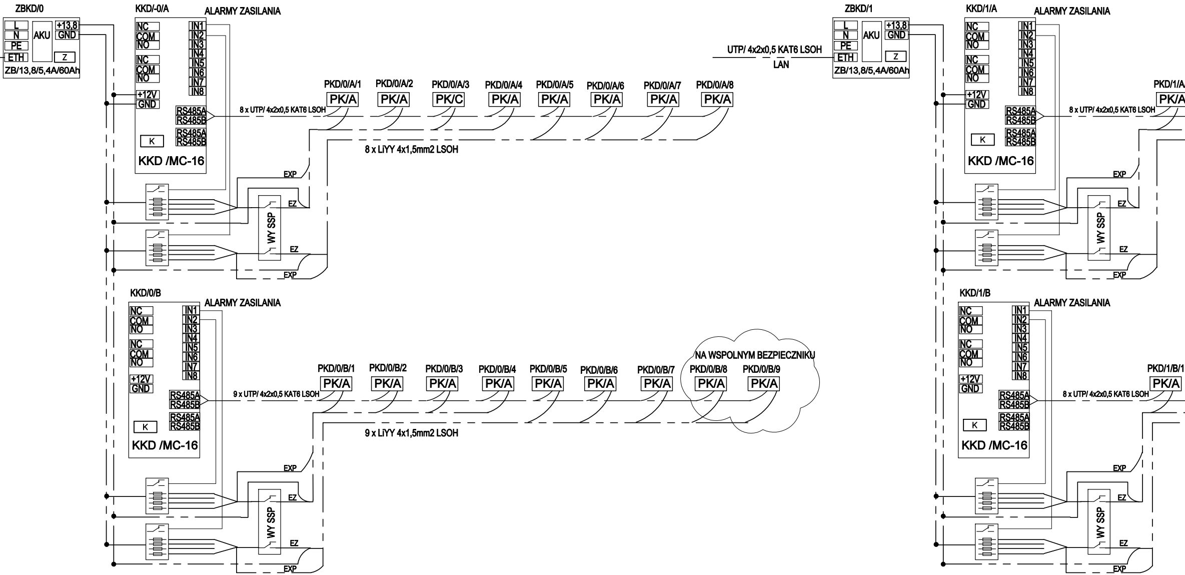
ZBKD/0
L
N
PE
ETH
AKU
+13,8
GND
Z
ZB/13,8/5,4A/60Ah
KKD/-0/A
ALARMY ZASILANIA
NC
COM
NO
NC
COM
NO
+12V
GND
IN1
IN2
IN3
IN4
IN5
IN6
IN7
IN8
RS485A
RS485B
RS485A
RS485B
K
KKD /MC-16
8 x UTP/ 4x2x0,5 KAT6 LSOH
PKD/0/A/1
PK/A
PKD/0/A/2
PK/A
PKD/0/A/3
PK/C
PKD/0/A/4
PK/A
PKD/0/A/5
PK/A
PKD/0/A/6
PK/A
PKD/0/A/7
PK/A
PKD/0/A/8
PK/A
8 x LiYY 4x1,5mm2 LSOH
EXP
EZ
WY SSP
EZ
EXP
KKD/0/B
ALARMY ZASILANIA
NC
COM
NO
NC
COM
NO
+12V
GND
IN1
IN2
IN3
IN4
IN5
IN6
IN7
IN8
RS485A
RS485B
RS485A
RS485B
K
KKD /MC-16
9 x UTP/ 4x2x0,5 KAT6 LSOH
PKD/0/B/1
PK/A
PKD/0/B/2
PK/A
PKD/0/B/3
PK/A
PKD/0/B/4
PK/A
PKD/0/B/5
PK/A
PKD/0/B/6
PK/A
PKD/0/B/7
PK/A
PKD/0/B/8
PK/A
PKD/0/B/9
PK/A
NA WSPOLNYM BEZPIECZNIKU
9 x LiYY 4x1,5mm2 LSOH
EXP
EZ
WY SSP
EZ
EXP
UTP/ 4x2x0,5 KAT6 LSOH
LAN
ZBKD/1
L
N
PE
ETH
AKU
+13,8
GND
Z
ZB/13,8/5,4A/60Ah
KKD/1/A
ALARMY ZASILANIA
NC
COM
NO
NC
COM
NO
+12V
GND
IN1
IN2
IN3
IN4
IN5
IN6
IN7
IN8
RS485A
RS485B
RS485A
RS485B
K
KKD /MC-16
8 x UTP/ 4x2x0,5 KAT6 LSOH
PKD/1/A
PK/A
EXP
EZ
WY SSP
EZ
EXP
KKD/1/B
ALARMY ZASILANIA
NC
COM
NO
NC
COM
NO
+12V
GND
IN1
IN2
IN3
IN4
IN5
IN6
IN7
IN8
RS485A
RS485B
RS485A
RS485B
K
KKD /MC-16
8 x UTP/ 4x2x0,5 KAT6 LSOH
PKD/1/B/1
PK/A
EXP
EZ
WY SSP
EZ
EXP

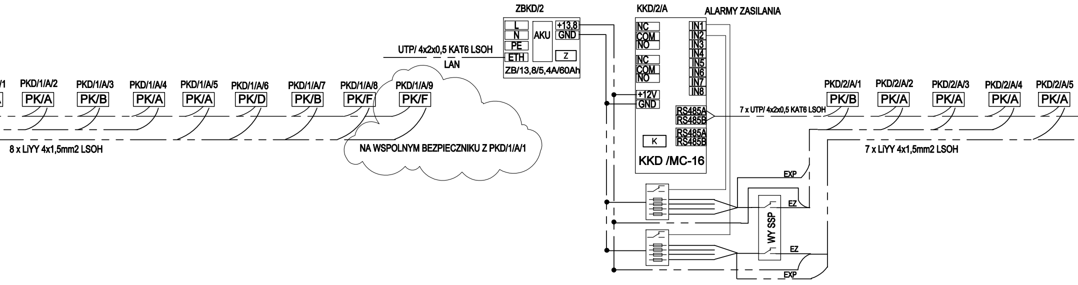
ZBKD/2
L
N
PE
ETH
AKU
+13,8
GND
Z
ZB/13,8/5,4A/60Ah
UTP/ 4x2x0,5 KAT6 LSOH
LAN
KKD/2/A
ALARMY ZASILANIA
NC
COM
NO
NC
COM
NO
+12V
GND
IN1
IN2
IN3
IN4
IN5
IN6
IN7
IN8
RS485A
RS485B
RS485A
RS485B
K
KKD /MC-16
/1
A
PKD/1/A/2
PK/A
PKD/1/A/3
PK/B
PKD/1/A/4
PK/A
PKD/1/A/5
PK/A
PKD/1/A/6
PK/D
PKD/1/A/7
PK/B
PKD/1/A/8
PK/F
PKD/1/A/9
PK/F
8 x LiYY 4x1,5mm2 LSOH
NA WSPOLNYM BEZPIECZNIKU Z PKD/1/A/1
7 x UTP/ 4x2x0,5 KAT6 LSOH
PKD/2/A/1
PK/B
PKD/2/A/2
PK/A
PKD/2/A/3
PK/A
PKD/2/A/4
PK/A
PKD/2/A/5
PK/A
7 x LiYY 4x1,5mm2 LSOH
EXP
EZ
WY SSP
EZ
EXP

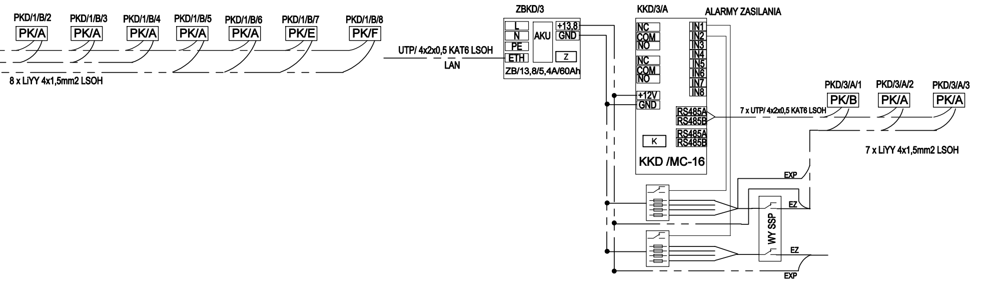
ZBKD/3
L
N
PE
ETH
AKU
+13,8
GND
Z
ZB/13,8/5,4A/60Ah
UTP/ 4x2x0,5 KAT6 LSOH
LAN
KKD/3/A
ALARMY ZASILANIA
NC
COM
NO
NC
COM
NO
+12V
GND
IN1
IN2
IN3
IN4
IN5
IN6
IN7
IN8
RS485A
RS485B
RS485A
RS485B
K
KKD /MC-16
PKD/1/B/2
PK/A
PKD/1/B/3
PK/A
PKD/1/B/4
PK/A
PKD/1/B/5
PK/A
PKD/1/B/6
PK/A
PKD/1/B/7
PK/E
PKD/1/B/8
PK/F
8 x LiYY 4x1,5mm2 LSOH
7 x UTP/ 4x2x0,5 KAT6 LSOH
PKD/3/A/1
PK/B
PKD/3/A/2
PK/A
PKD/3/A/3
PK/A
7 x LiYY 4x1,5mm2 LSOH
EXP
EZ
WY SSP
EZ
EXP

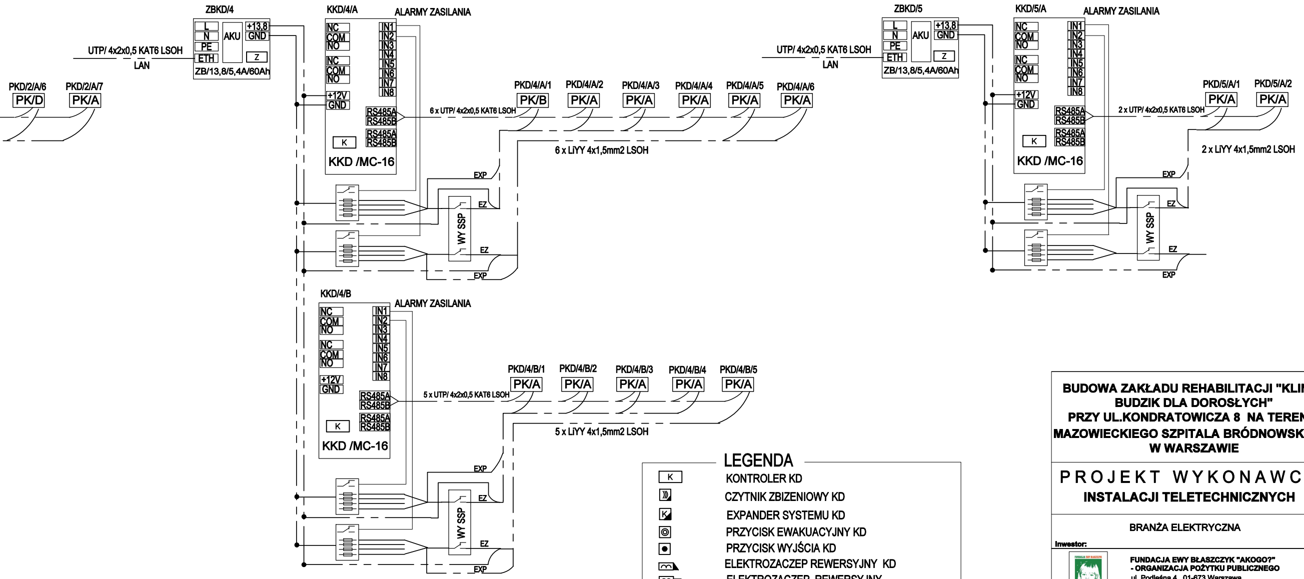

ZBKD/4
L
N
PE
ETH
AKU
+13,8
GND
Z
ZB/13,8/5,4A/60Ah
UTP/ 4x2x0,5 KAT6 LSOH
LAN
PKD/2/A/6
PK/D
PKD/2/A/7
PK/A
KKD/4/A
ALARMY ZASILANIA
NC
COM
NO
IN1
IN2
IN3
IN4
IN5
IN6
IN7
IN8
+12V
GND
RS485A
RS485B
K
KKD /MC-16
PKD/4/A/1
PK/B
PKD/4/A/2
PK/A
PKD/4/A/3
PK/A
PKD/4/A/4
PK/A
PKD/4/A/5
PK/A
PKD/4/A/6
PK/A
6 x UTP/ 4x2x0,5 KAT6 LSOH
6 x LiYY 4x1,5mm2 LSOH
EXP
EZ
WY SSP
KKD/4/B
ALARMY ZASILANIA
PKD/4/B/1
PK/A
PKD/4/B/2
PK/A
PKD/4/B/3
PK/A
PKD/4/B/4
PK/A
PKD/4/B/5
PK/A
5 x UTP/ 4x2x0,5 KAT6 LSOH
5 x LiYY 4x1,5mm2 LSOH
ZBKD/5
KKD/5/A
ALARMY ZASILANIA
PKD/5/A/1
PK/A
PKD/5/A/2
PK/A
2 x UTP/ 4x2x0,5 KAT6 LSOH
2 x LiYY 4x1,5mm2 LSOH

LEGENDA

- K — KONTROLER KD
- CZYTNIK ZBIZENIOWY KD
- EXPANDER SYSTEMU KD
- PRZYCISK EWAKUACYJNY KD
- PRZYCISK WYJŚCIA KD
- ELEKTROZACZEP REWERSYJNY KD
- ELEKTROZACZEP REWERSYJNY + ZAMEK ZAPADKOWY
- BRAMOFON — BRAMOFON
- Z — ZASILACZ
- UNIFON

BUDOWA ZAKŁADU REHABILITACJI "KLINIKI BUDZIK DLA DOROSŁYCH" PRZY UL.KONDRATOWICZA 8 NA TERENIE MAZOWIECKIEGO SZPITALA BRÓDNOWSKIEGO W WARSZAWIE

PROJEKT WYKONAWCZY

INSTALACJI TELETECHNICZNYCH

BRANŻA ELEKTRYCZNA

Inwestor:

FUNDACJA EWY BŁASZCZYK "AKOGO?"
- ORGANIZACJA POŻYTKU PUBLICZNEGO
ul. Podleśna 4, 01-673 Warszawa
tel. 22 8321913
e-mail: fundacja@akogo.pl; www.akogo.pl

Jednostka projektowa:

AUTORSKA PRACOWNIA ARCHITEKTURY CAD SP. Z O.O.
ul. Zamieniecka 46, 04-158 Warszawa
tel. 740 11 45, 740 11 50, fax. 879 84 20,
e-mail: apacad@pro.onet.pl; www.apacad.pl

Projektant:

mgr inż. Jerzy Bednarek U1-Z-10/94
w specjalności telekomunikacyjnej

Rysunek:

Numer rysunku:	Nazwa rysunku:
TT-27	Schemat systemu KD

Skala: 1:100 13.12.2019